## A–A KERESZTMETSZET

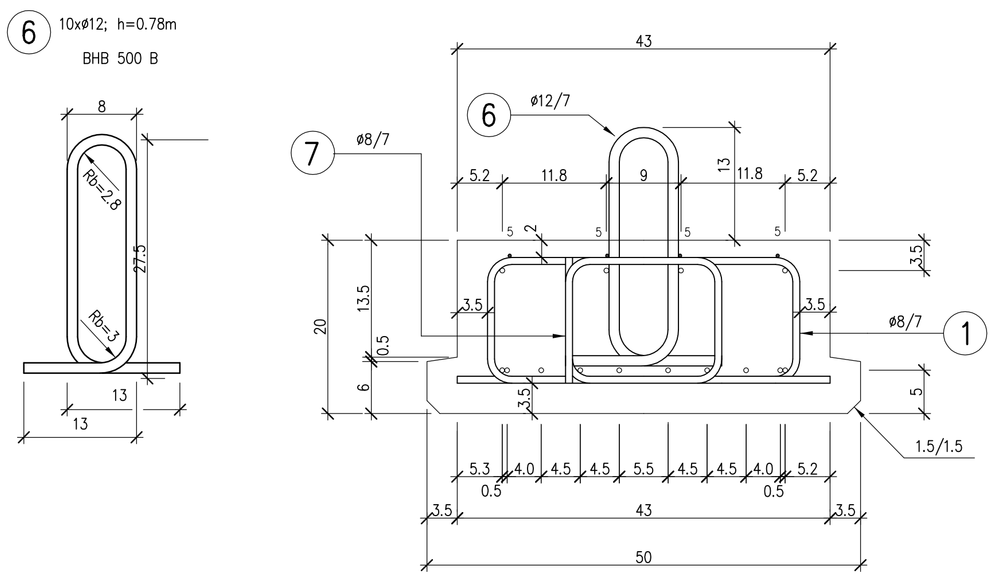


## B–B KERESZTMETSZET

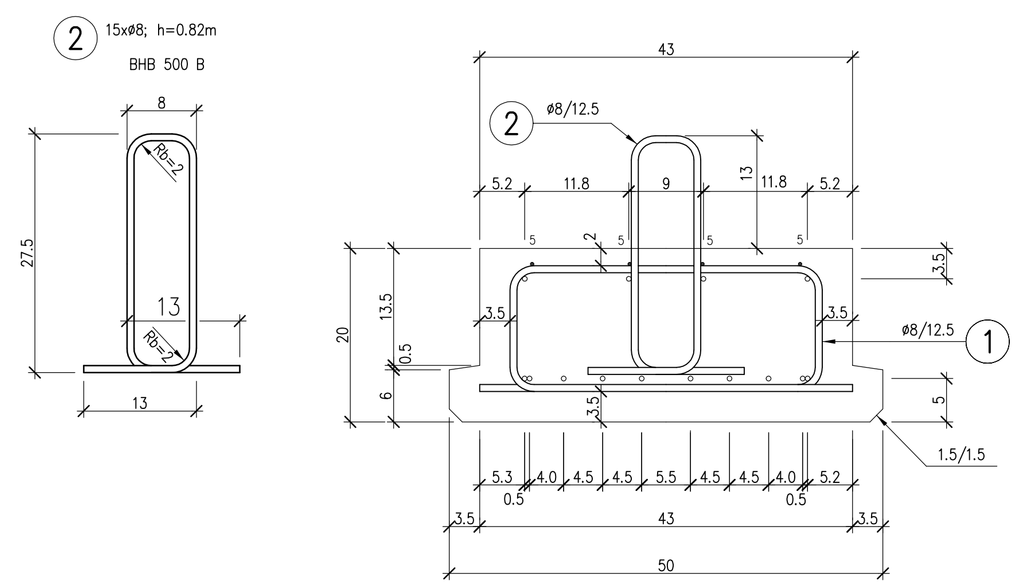


## OLDALNÉZET

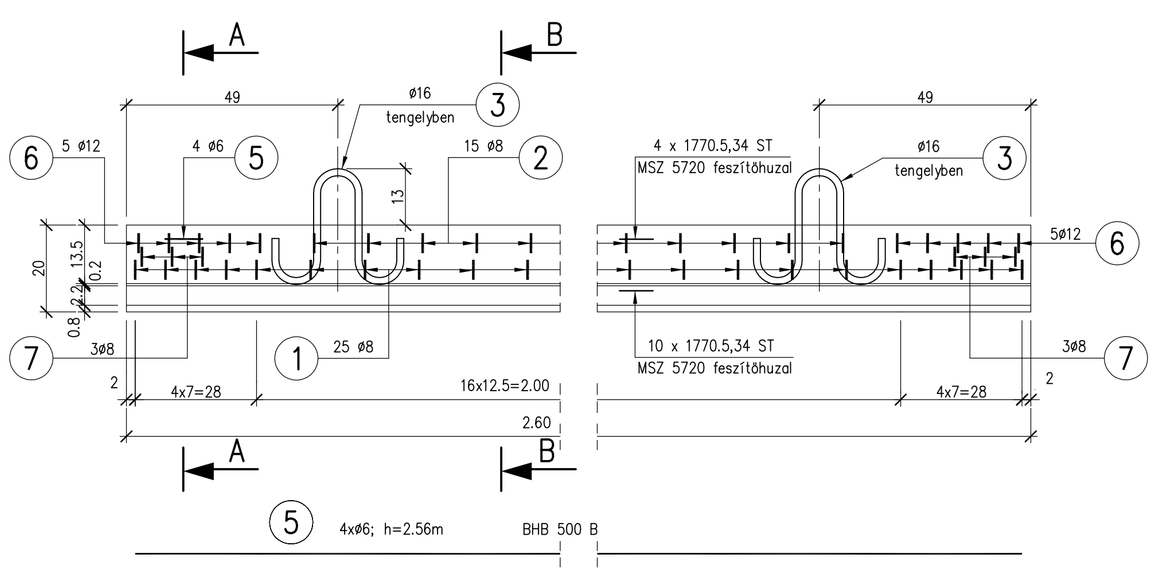


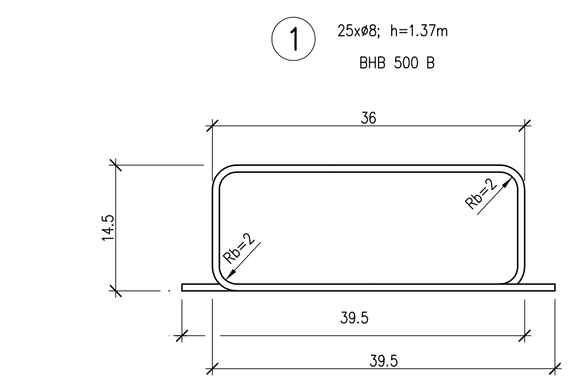


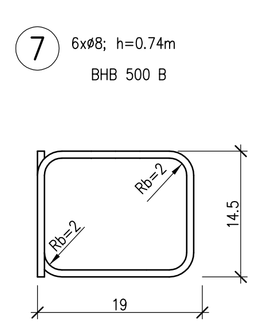


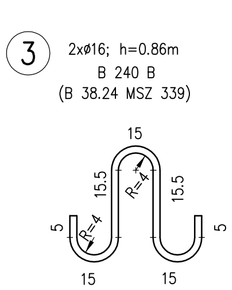


### BETONACÉL KIMUTATÁS

| Jel | Db | ø | Hossz | Összes hossz | | | |
|---|---|---|---|---|---|---|---|
| | | | | BHB 500 B (BHB 55.50) | | | B 240 B (B 38.24) |
| | | mm | m | ø 6 | ø 8 | ø 12 | ø 16 |
| 1 | 25 | 8 | 1.37 | | 34.25 | | |
| 2 | 15 | 8 | 0.82 | | 12.30 | | |
| 3 | 2 | 16 | 0.86 | | | | 1.72 |
| 4 | | | | | | | |
| 5 | 4 | 6 | 2.56 | 10.24 | | | |
| 6 | 10 | 12 | 0.78 | | | 7.80 | |
| 7 | 6 | 8 | 0.74 | | 4.44 | | |
| Σ hossz ø–ként m | | | | 10.24 | 50.99 | 7.80 | 1.72 |
| Fajlagos tömeg kg/m | | | | 0.222 | 0.395 | 0.888 | 1.578 |
| Tömeg ø–ként kg | | | | 2.27 | 20.14 | 6.93 | 2.71 |
| Minőség szerinti tömeg kg | | | | 29.34 | | | 2.71 |
| Σ tömeg kg | | | | 32 | | | |

## JELMAGYARÁZAT

- • ø6 betonacélhuzal BHB 500 B (BHB 55.50 MSZ 982)
- ● ø8 betonacélhuzal BHB 500 B (BHB 55.50 MSZ 982)
- ○ 1770.5,34 ST feszítőhuzal MSZ 5720

## MEGJEGYZÉSEK:

1. Feszítőelemek : 1770.5,34 ST min. 5.34 mm átmérőjű stabilizált feszítőhuzal
   $A_p$= 22.4 mm$^2$; $R_{pik}$= 1770 N/mm$^2$; $R_{po,1k}$= 1520 N/mm$^2$
   Feszítési feszültség az alsó sorban: 1239 N/mm$^2$
   Feszítőerő egy feszítőhuzalban alul: 27.75 kN
   Feszítési feszültség a felső sorban: 620 N/mm$^2$
   Feszítőerő egy feszítőhuzalban felül: 13.89 kN
   szükséges (10+4) x 2.60 = 36.40 fm feszítőhuzal
   tömeg: 36.40 x 0.1758 = 6.4 kg
2. Betonminőség: C50/60 (Műszaki szállítási feltételek szerint)
   A feszítőerő ráengedésekor a beton szilárdsága min. 36 N/mm$^2$ legyen
   (a 150 mm átmérőjű, 300 mm magas hengerre vonatkoztatva).
3. A tartó felhajlása feszítéskor: 0.8 mm
4. Egy 2.60 m hosszú tartó tömege: 0.59 t


Pont-TERV MÉRNÖKI TERVEZŐ ÉS TANÁCSADÓ ZRT.
H–1119 Budapest, Thán Károly u. 3–5. Tel/Fax: 205–5877


| | |
|---|---|
| Megbízó: FERROBETON ZRT. | Dátum: 2013. augusztus |
| Tárgy: FP jelű hídgerendák gyártási terve | Tervszám: 101265 |
| | Rajzszám: 2/20 |
| Részművelet: FP 2.60–20A jelű gerenda terve | Méretarány: 1:10; 1:5 |
| | Rajzméret: 0,34 m$^2$ |

| Tervező: | Szerkesztő: | Ellenőr: | Osztályvezető: | Vezérigazgató: |
|---|---|---|---|---|
| Földváry Kálmán HT–T 01–2339 | Simon Tibor | Pozsonyi Ivón HT–T 01–1195 | Pálossy Miklós HT–T 01–1194 | Mátyássy László HT–T 01–1193 |


Ez a terv a Pont–TERV Zrt. szellemi tulajdona, védelméről jogszabály intézkedik.

## A–A KERESZTMETSZET

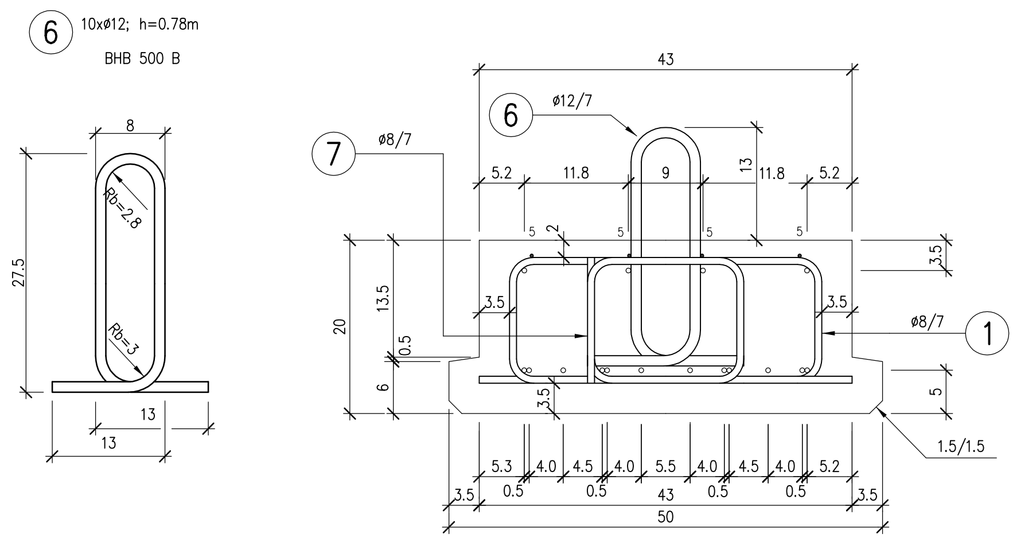


## B–B KERESZTMETSZET

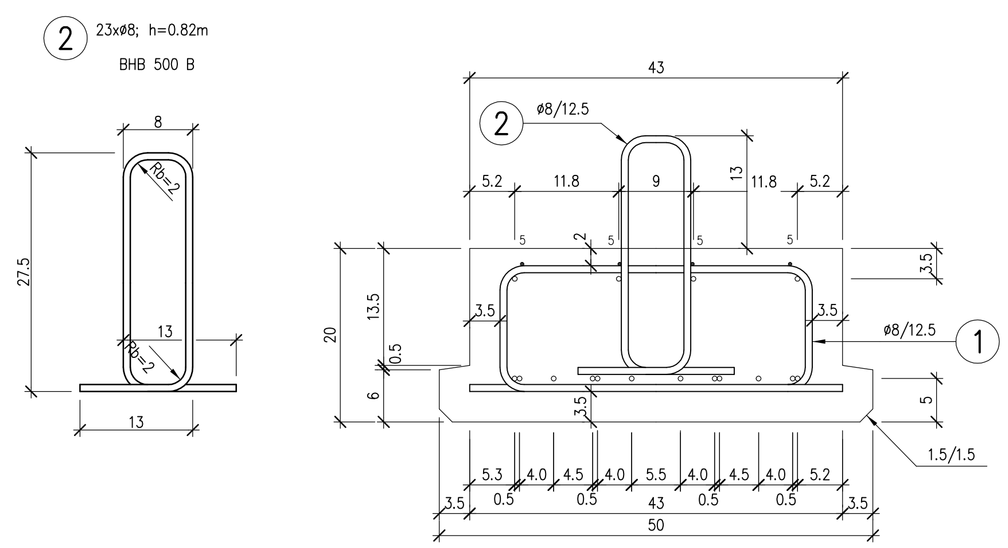


| BETONACÉL KIMUTATÁS | | | | | | | |
|---|---|---|---|---|---|---|---|
| Jel | Db | ø | Hossz | Összes hossz | | | |
| | | | | BHB 500 B (BHB 55.50) | | | B 240 B (B 38.24) |
| | | mm | m | ø 6 | ø 8 | ø 12 | ø 16 |
| 1 | 33 | 8 | 1.37 | | 45.21 | | |
| 2 | 23 | 8 | 0.82 | | 18.86 | | |
| 3 | 2 | 16 | 0.86 | | | | 1.72 |
| 4 | | | | | | | |
| 5 | 4 | 6 | 3.56 | 14.24 | | | |
| 6 | 10 | 12 | 0.78 | | | 7.80 | |
| 7 | 6 | 8 | 0.74 | | 4.44 | | |
| Σ hossz ø–ként m | | | | 14.24 | 68.51 | 7.80 | 1.72 |
| Fajlagos tömeg kg/m | | | | 0.222 | 0.395 | 0.888 | 1.578 |
| Tömeg ø–ként kg | | | | 3.16 | 27.06 | 6.93 | 2.71 |
| Minőség szerinti tömeg kg | | | | 37.15 | | | 2.71 |
| Σ tömeg kg | | | | 40 | | | |

## JELMAGYARÁZAT

- ø6 betonacélhuzal BHB 500 B (BHB 55.50 MSZ 982)
- ø8 betonacélhuzal BHB 500 B (BHB 55.50 MSZ 982)
- 1770.5,34 ST feszítőhuzal MSZ 5720

## OLDALNÉZET

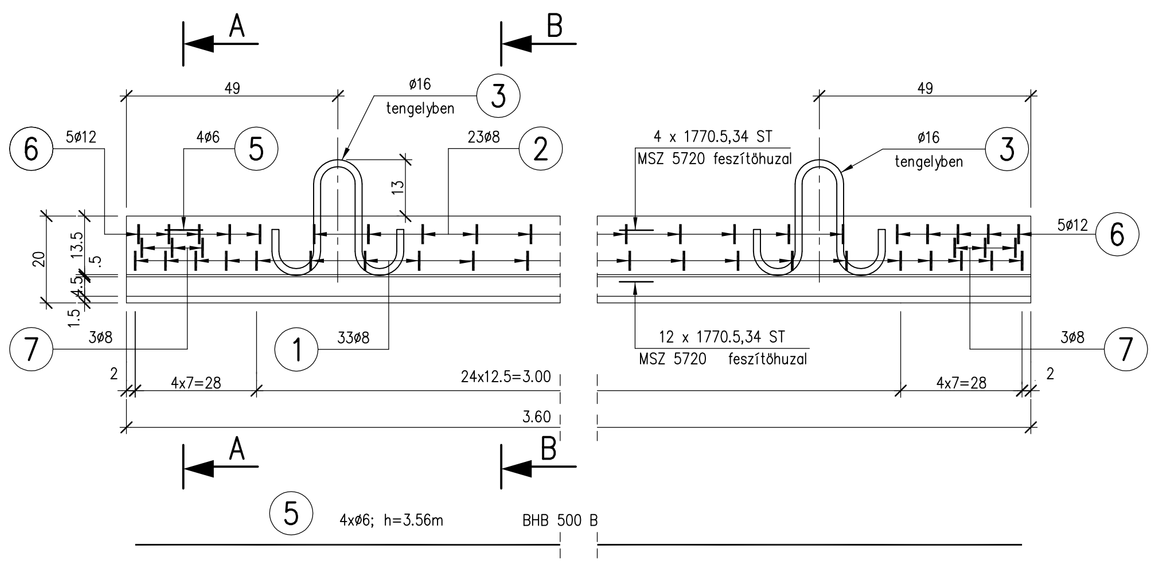


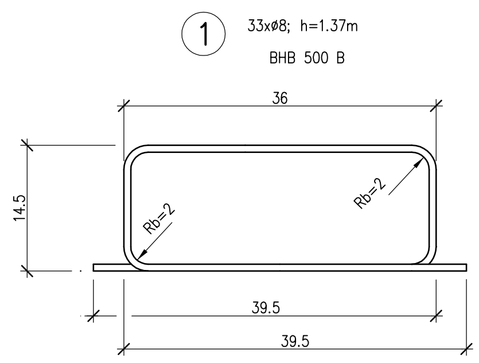


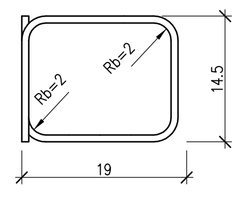


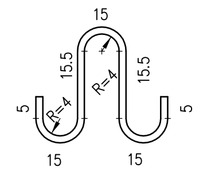


## MEGJEGYZÉSEK:

1. Feszítőelemek : 1770.5,34 ST min. 5.34 mm átmérőjű stabilizált feszítőhuzal
   $A_p$= 22.4 mm$^2$; $R_{pk}$= 1770 N/mm$^2$; $R_{p0,1k}$= 1520 N/mm$^2$
   Feszítési feszültség az alsó sorban: 1239 N/mm$^2$
   Feszítőerő egy feszítőhuzalban alul: 27.75 kN
   Feszítési feszültség a felső sorban: 620 N/mm$^2$
   Feszítőerő egy feszítőhuzalban felül: 13.89 kN
   szükséges (12+4) x 3.60 = 57.60 fm feszítőhuzal
   tömeg: 57.60 x 0.1758 = 10.1 kg
2. Betonminőség: C50/60 (Műszaki szállítási feltételek szerint)
   A feszítőerő ráengedésekor a beton szilárdsága min. 36 N/mm$^2$ legyen
   (a 150 mm átmérőjű, 300 mm magas hengerre vonatkoztatva).
3. A tartó felhajlása feszítéskor: 1.6 mm
4. Egy 3.60 m hosszú tartó tömege: 0.81 t


Pont-TERV MÉRNÖKI TERVEZŐ ÉS TANÁCSADÓ ZRT.
H–1119 Budapest, Thán Károly u. 3–5. Tel/Fax: 205–5877


| | |
|---|---|
| Megbízó: FERROBETON ZRT. | Dátum: 2013. augusztus |
| Tárgy: FP jelű hídgerendák gyártási terve | Tervszám: 101265 |
| | Rajzszám: 3/20 |
| Részművelet: FP 3.60–20A jelű gerenda terve | Méretarány: 1:10; 1:5 |
| | Rajzméret: 0,34 m$^2$ |

| Tervező: | Szerkesztő: | Ellenőr: | Osztályvezető: | Vezérigazgató: |
|---|---|---|---|---|
| Földvári Kálmán HT–T 01–2339 | Simon Tibor | Pozsonyi Iván HT–T 01–1195 | Pólossy Miklós HT–T 01–1194 | Mátyássy László HT–T 01–1193 |


Ez a terv a Pont–TERV Zrt. szellemi tulajdona, védelméről jogszabály intézkedik.

## A–A KERESZTMETSZET

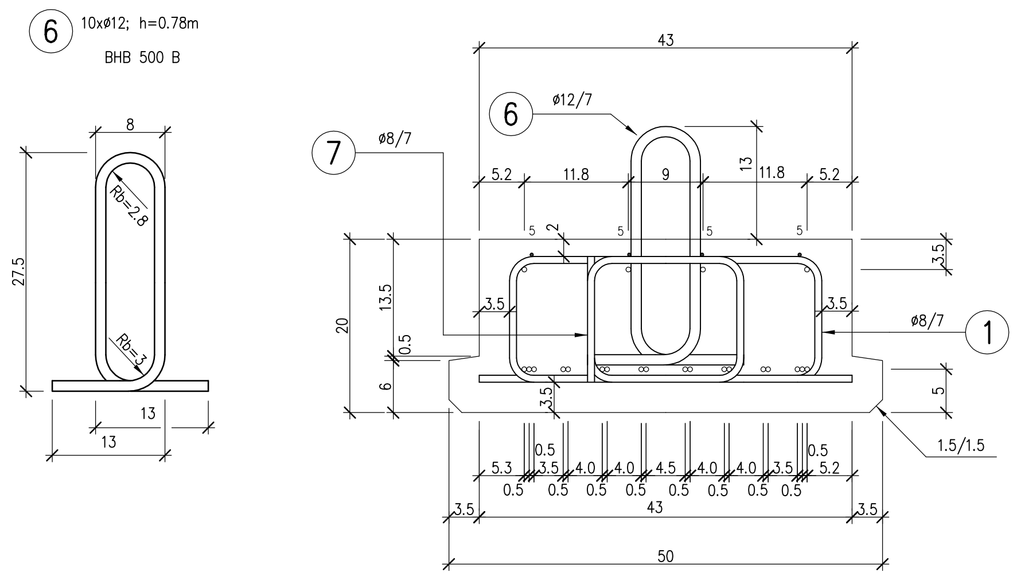


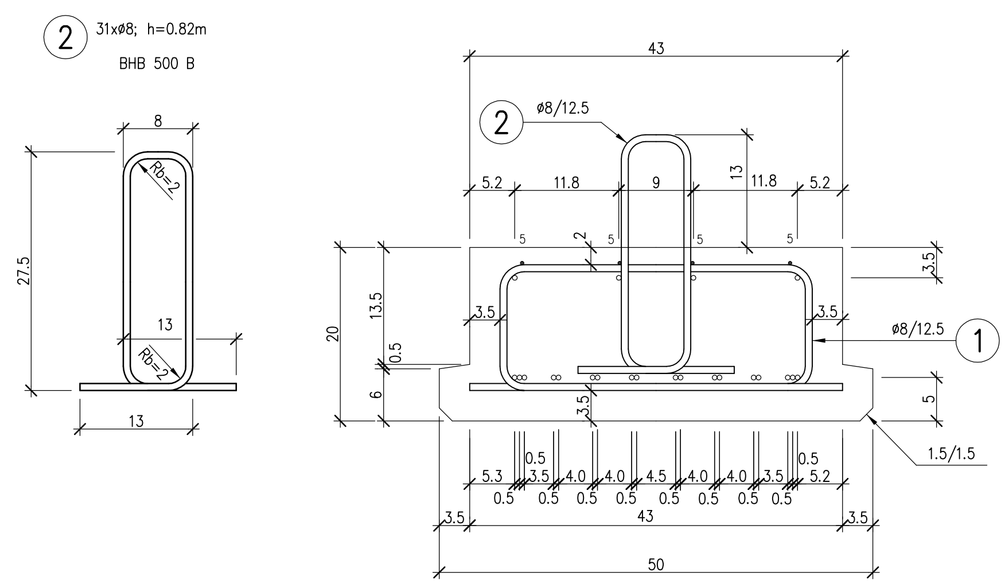


| BETONACÉL KIMUTATÁS | | | | | | | |
|---|---|---|---|---|---|---|---|
| Jel | Db | ø | Hossz | Összes hossz | | | |
| | | | | BHB 500 B (BHB 55.50) | | | B 240 B (B 38.24) |
| | | mm | m | ø 6 | ø 8 | ø 12 | ø 16 |
| 1 | 41 | 8 | 1.37 | | 56.17 | | |
| 2 | 31 | 8 | 0.82 | | 25.42 | | |
| 3 | 2 | 16 | 0.86 | | | | 1.72 |
| 4 | | | | | | | |
| 5 | 4 | 6 | 4.56 | 18.24 | | | |
| 6 | 10 | 12 | 0.78 | | | 7.80 | |
| 7 | 6 | 8 | 0.74 | | 4.44 | | |
| Σ hossz ø–ként m | | | | 18.24 | 86.03 | 7.80 | 1.72 |
| Fajlagos tömeg kg/m | | | | 0.222 | 0.395 | 0.888 | 1.578 |
| Tömeg ø–ként kg | | | | 4.05 | 33.98 | 6.93 | 2.71 |
| Minőség szerinti tömeg kg | | | | 44.96 | | | 2.71 |
| Σ tömeg kg | | | | 48 | | | |

## JELMAGYARÁZAT

- ø6 betonacélhuzal BHB 500 B (BHB 55.50 MSZ 982)
- ø8 betonacélhuzal BHB 500 B (BHB 55.50 MSZ 982)
- ○ 1770.5,34 ST feszítőhuzal MSZ 5720

## OLDALNÉZET

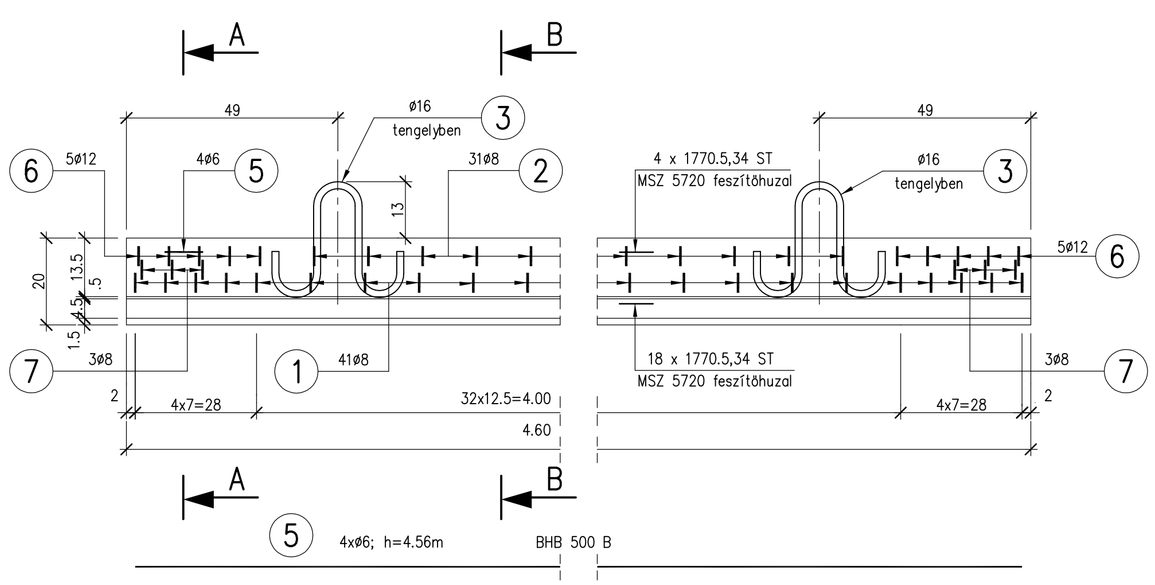


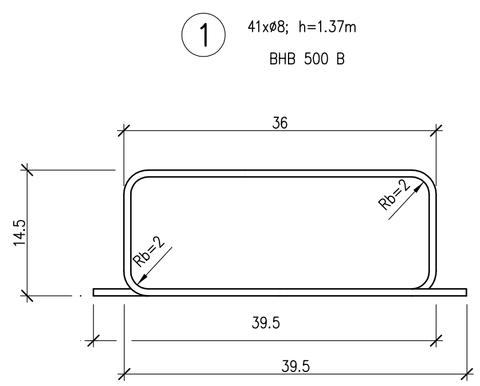


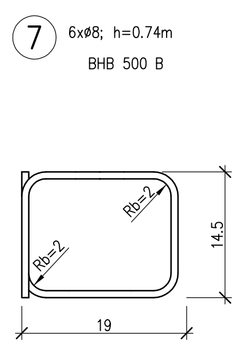


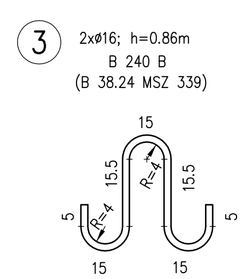


## MEGJEGYZÉSEK:

1. Feszítőelemek : 1770.5,34 ST min. 5.34 mm átmérőjű stabilizált feszítőhuzal
   $A_p$= 22.4 mm$^2$; $R_{pik}$= 1770 N/mm$^2$; $R_{po,1k}$= 1520 N/mm$^2$
   Feszítési feszültség az alsó sorban: 1239 N/mm$^2$
   Feszítőerő egy feszítőhuzalban alul: 27.75 kN
   Feszítési feszültség a felső sorban: 620 N/mm$^2$
   Feszítőerő egy feszítőhuzalban felül: 13.89 kN
   szükséges (18+4) x 4.60 = 101.20 fm feszítőhuzal
   tömeg: 101.20 x 0.1758 = 17.8 kg
2. Betonminőség: C50/60 (Műszaki szállítási feltételek szerint)
   A feszítőerő ráengedésekor a beton szilárdsága min. 36 N/mm$^2$ legyen
   (a 150 mm átmérőjű, 300 mm magas hengerre vonatkoztatva).
3. A tartó felhajlása feszítéskor: 4.3 mm
4. Egy 4.60 m hosszú tartó tömege: 1.04 t


Pont-TERV MÉRNÖKI TERVEZŐ ÉS TANÁCSADÓ ZRT.
H–1119 Budapest, Thán Károly u. 3–5. Tel/Fax: 205–5877


| | |
|---|---|
| Megbízó: FERROBETON ZRT. | Dátum: 2013. augusztus |
| Tárgy: FP jelű hídgerendák gyártási terve | Tervszám: 101265 |
| | Rajzszám: 4/20 |
| Részművelet: FP 4.60–20A jelű gerenda terve | Méretarány: 1:10; 1:5 |
| | Rajzméret: 0,34 m$^2$ |

| Tervező: | Szerkesztő: | Ellenőr: | Osztályvezető: | Vezérigazgató: |
|---|---|---|---|---|
| Földváry Kálmán HT–T 01–2339 | Simon Tibor | Pozsonyi Ivón HT–T 01–1195 | Pálossy Miklós HT–T 01–1194 | Mátyássy László HT–T 01–1193 |


Ez a terv a Pont–TERV Zrt. szellemi tulajdona, védelméről jogszabály intézkedik.

## A–A KERESZTMETSZET

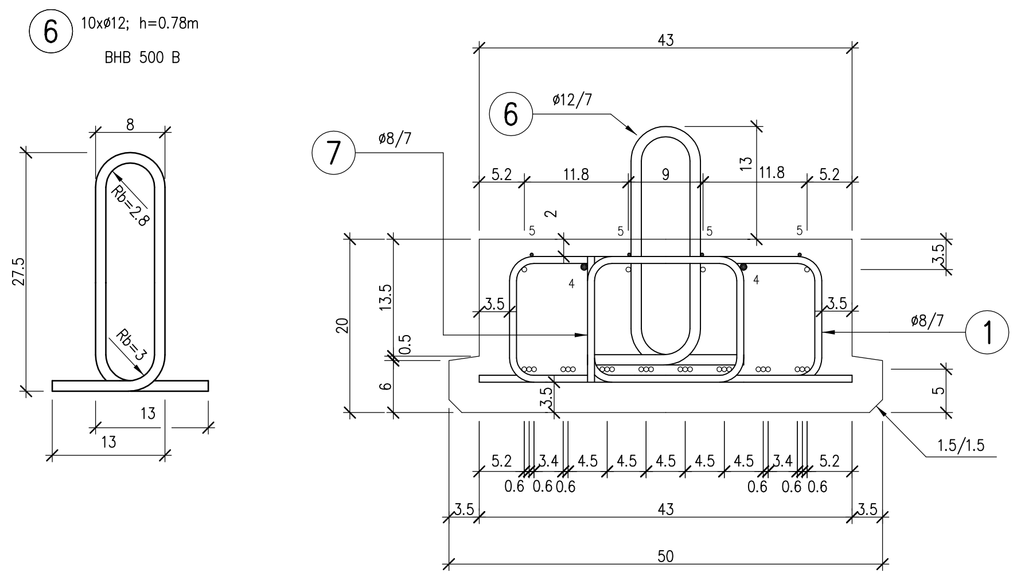


## B–B KERESZTMETSZET

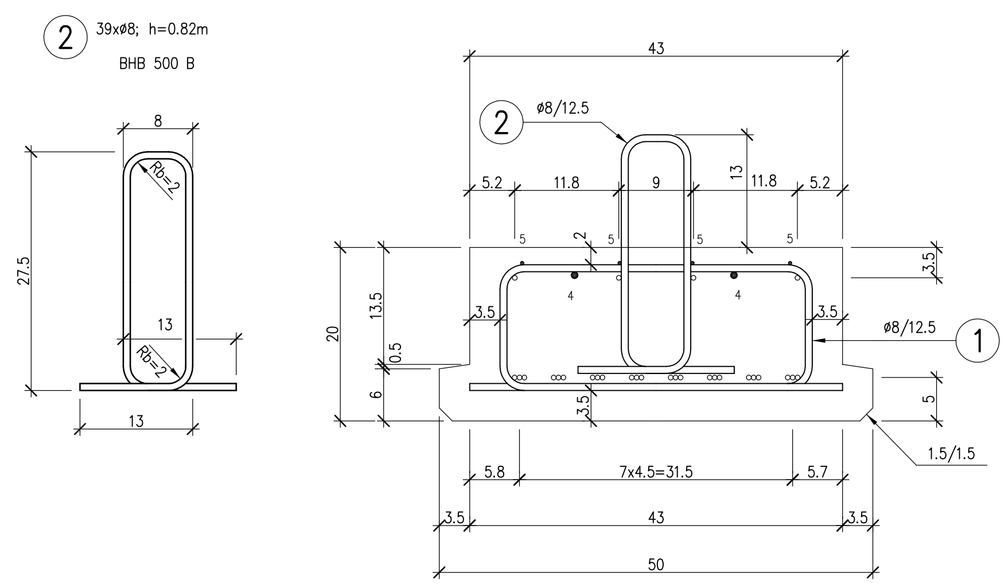


| BETONACÉL KIMUTATÁS | | | | | | | |
|---|---|---|---|---|---|---|---|
| Jel | Db | ø | Hossz | Összes hossz | | | |
| | | | | BHB 500 B (BHB 55.50) | | | B 240 B (B 38.24) |
| | | mm | m | ø 6 | ø 8 | ø 12 | ø 16 |
| 1 | 49 | 8 | 1.37 | | 67.13 | | |
| 2 | 39 | 8 | 0.82 | | 31.98 | | |
| 3 | 2 | 16 | 0.86 | | | | 1.72 |
| 4 | 2 | 8 | 5.56 | | 11.12 | | |
| 5 | 4 | 6 | 5.56 | 22.24 | | | |
| 6 | 10 | 12 | 0.78 | | | 7.80 | |
| 7 | 6 | 8 | 0.74 | | 4.44 | | |
| Σ hossz ø–ként m | | | | 22.24 | 114.67 | 7.80 | 1.72 |
| Fajlagos tömeg kg/m | | | | 0.222 | 0.395 | 0.888 | 1.578 |
| Tömeg ø–ként kg | | | | 4.94 | 45.30 | 6.93 | 2.71 |
| Minőség szerinti tömeg kg | | | | 57.17 | | | 2.71 |
| Σ tömeg kg | | | | 60 | | | |

## JELMAGYARÁZAT

- • ø6 betonacélhuzal BHB 500 B (BHB 55.50 MSZ 982)
- ● ø8 betonacélhuzal BHB 500 B (BHB 55.50 MSZ 982)
- ○ 1770.5,34 ST feszítőhuzal MSZ 5720

## OLDALNÉZET

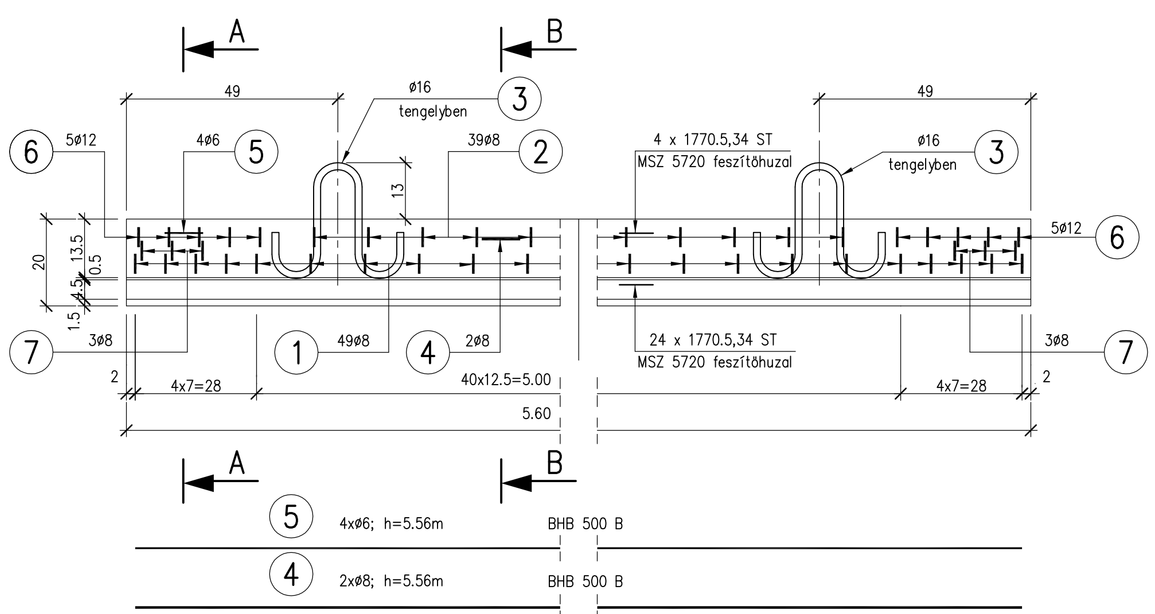


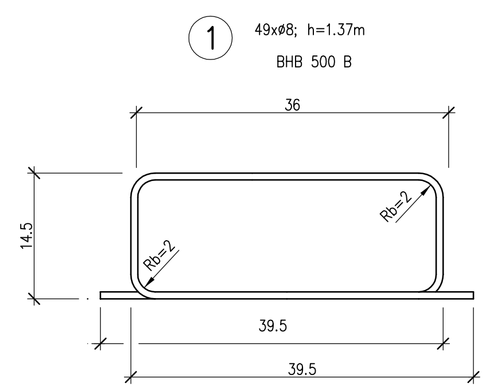


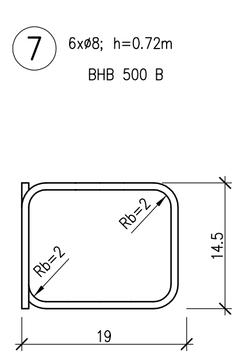


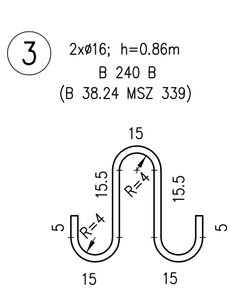


## MEGJEGYZÉSEK:

1. Feszítőelemek : 1770.5,34 ST min. 5.34 mm átmérőjű stabilizált feszítőhuzal
   $A_p$= 22.4 mm$^2$; $R_{pik}$= 1770 N/mm$^2$; $R_{po,1k}$= 1520 N/mm$^2$
   Feszítési feszültség az alsó sorban: 1239 N/mm$^2$
   Feszítőerő egy feszítőhuzalban alul: 27.75 kN
   Feszítési feszültség a felső sorban: 620 N/mm$^2$
   Feszítőerő egy feszítőhuzalban felül: 13.89 kN
   szükséges (24+4) x 5.60 = 156.80 fm feszítőhuzal
   tömeg: 156.8.20 x 0.1758 = 27.6 kg
2. Betonminőség: C50/60 (Műszaki szállítási feltételek szerint)
   A feszítőerő ráengedésekor a beton szilárdsága min. 36 N/mm$^2$ legyen
   (a 150 mm átmérőjű, 300 mm magas hengerre vonatkoztatva).
3. A tartó felhajlása feszítéskor: 8.7 mm
4. Egy 5.60 m hosszú tartó tömege: 1.26 t


Pont-TERV MÉRNÖKI TERVEZŐ ÉS TANÁCSADÓ ZRT.
H–1119 Budapest, Thán Károly u. 3–5. Tel/Fax: 205–5877


| | |
|---|---|
| Megbízó: FERROBETON ZRT. | Dátum: 2013. augusztus |
| Tárgy: FP jelű hídgerendák gyártási terve | Tervszám: 101265 |
| | Rajzszám: 5/20 |
| Részművelet: FP 5.60–20A jelű gerenda terve | Méretarány: 1:10; 1:5 |
| | Rajzméret: 0,34 m$^2$ |

| Tervező: | Szerkesztő: | Ellenőr: | Osztályvezető: | Vezérigazgató: |
|---|---|---|---|---|
| Földváry Kálmán HT–T 01–2339 | Simon Tibor | Pozsonyi Ivón HT–T 01–1195 | Pálossy Miklós HT–T 01–1194 | Mátyássy László HT–T 01–1193 |


Ez a terv a Pont–TERV Zrt. szellemi tulajdona, védelméről jogszabály intézkedik.